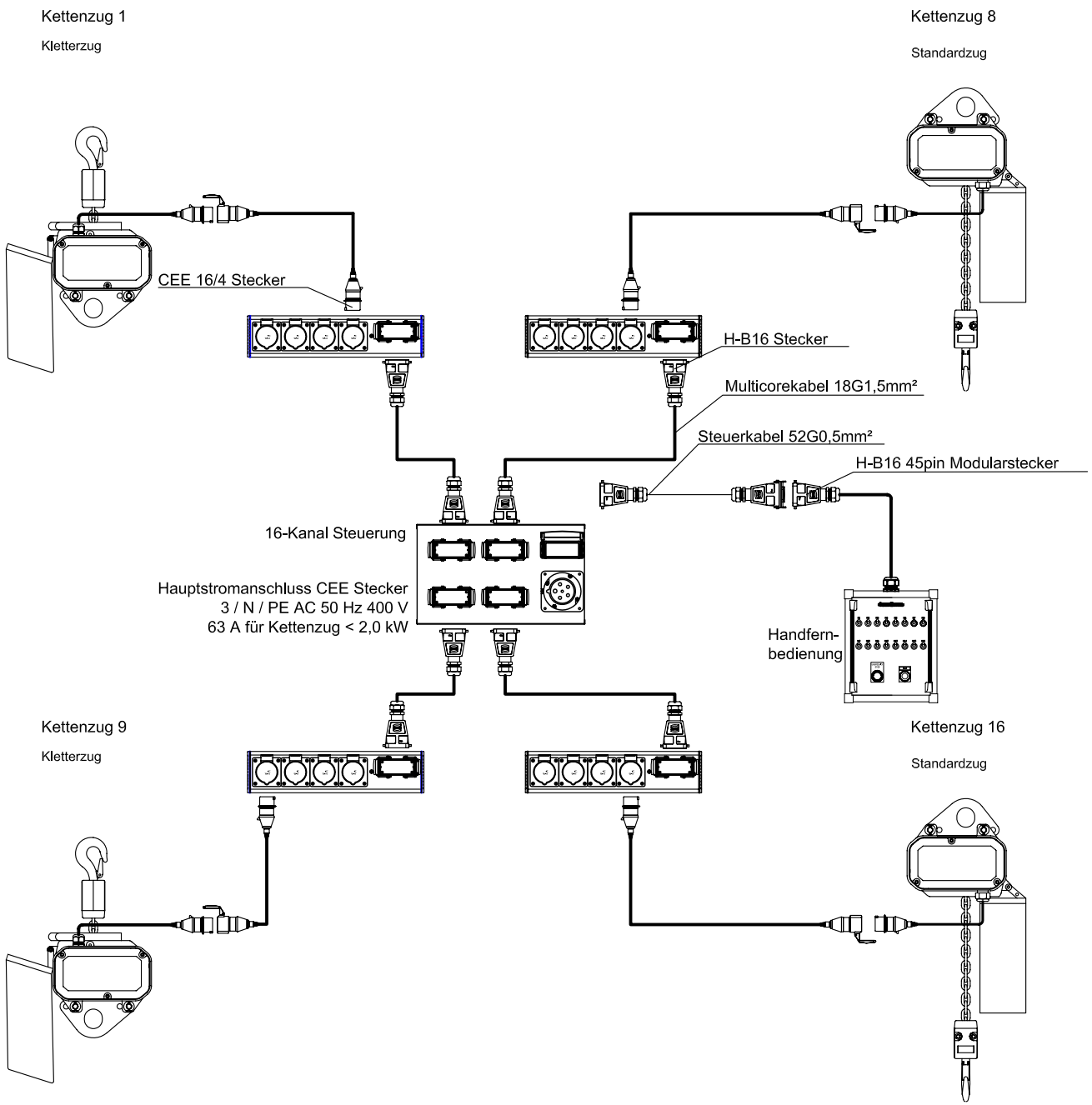
Kettenzug 1
Kletterzug
Kettenzug 8
Standardzug
CEE 16/4 Stecker
H-B16 Stecker
Multicorekabel 18G1,5mm²
Steuerkabel 52G0,5mm²
H-B16 45pin Modularstecker
16-Kanal Steuerung
Hauptstromanschluss CEE Stecker
3 / N / PE AC 50 Hz 400 V
63 A für Kettenzug < 2,0 kW
Handfern-
bedienung
Kettenzug 9
Kletterzug
Kettenzug 16
Standardzug